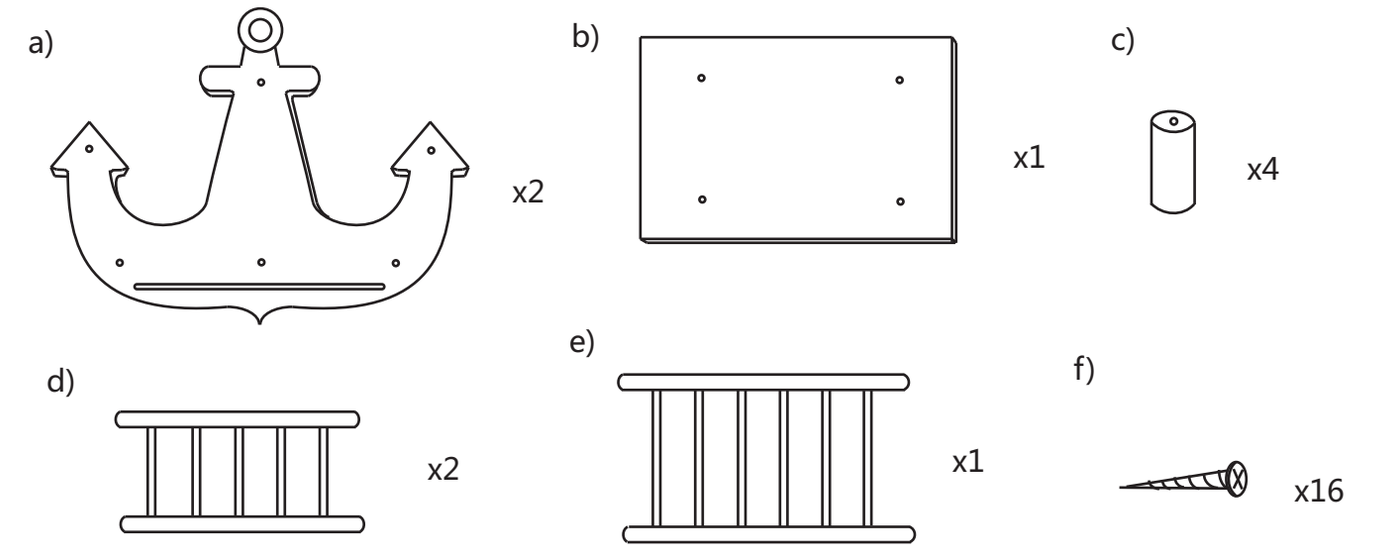
a)
x2
b)
x1
c)
x4
d)
x2
e)
x1
f)
x16

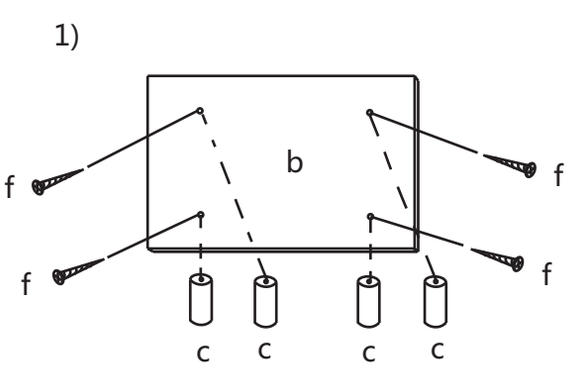
1)
b
f
f
f
f
c
c
c
c

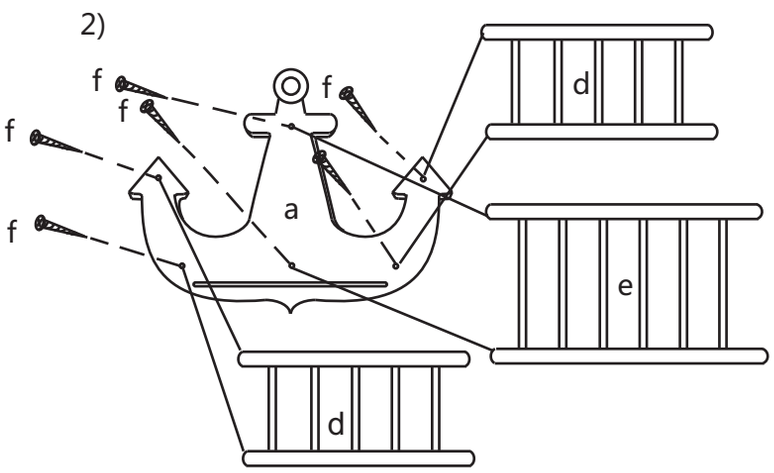
2)
f
f
f
f
f
a
d
e
d

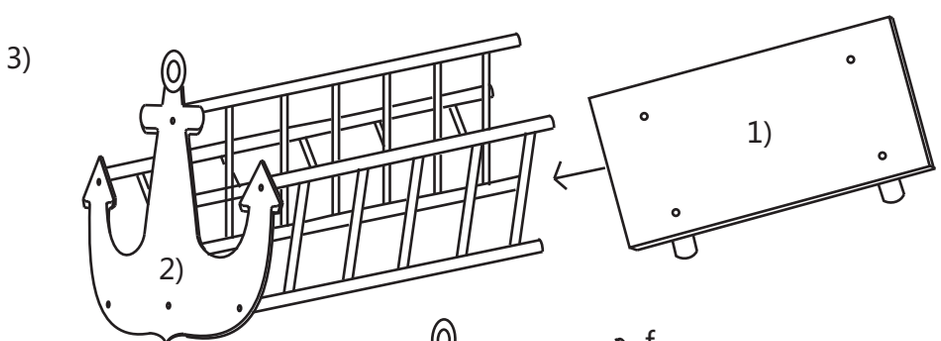
3)
1)
2)

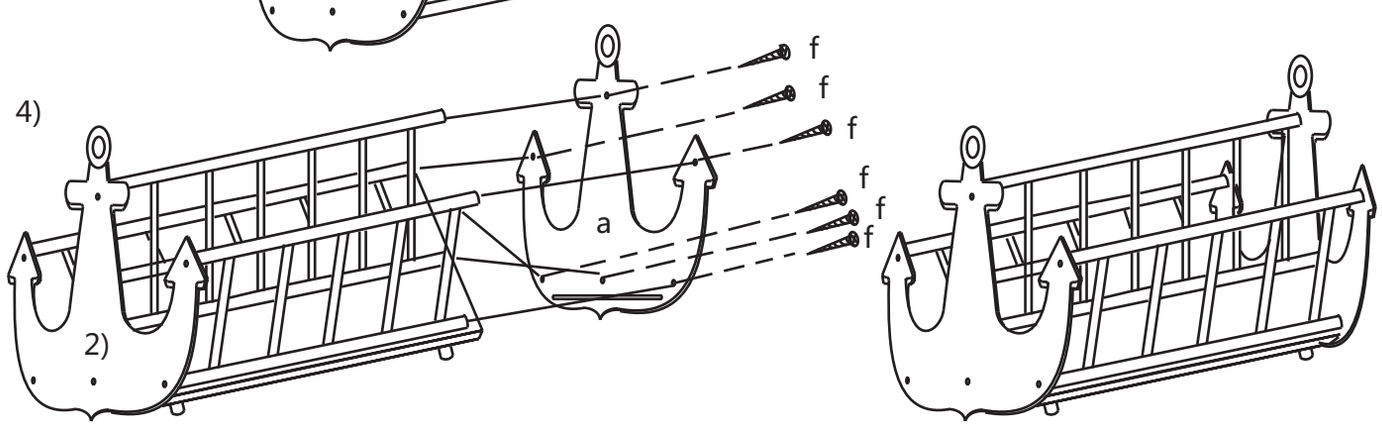
4)
f
f
f
f
f
f
a
2)