EASYMAXX

Badezimmer-Heizlüfter

30350



DE **Gebrauchsanleitung**
ab Seite 3

EN **Operating Instructions**
starting on page 14

Inhaltsverzeichnis

Symbole 3
Signalwörter 3
Weitere Erläuterungen 3
Lieferumfang 5
Auf einen Blick 5
Bestimmungsgemäßer Gebrauch 6
Sicherheitshinweise 6
Wandmontage 9
Batterie einlegen/wechseln 9
Benutzung 10
Funktionen 10
Reinigung und Aufbewahrung 12
Technische Daten 12
Entsorgung 12



Wichtige Anweisungen! Für den späteren Gebrauch aufbewahren!

Symbole



Gefahrenzeichen: Diese Symbole zeigen mögliche Gefahren an. Die dazugehörenden Sicherheitshinweise aufmerksam lesen und befolgen.



Ergänzende Informationen



Gebrauchsanleitung vor Benutzung lesen!



Vorsicht: heiße Oberflächen!



Das Gerät während des Betriebs nicht abdecken!



Nur in Innenräumen verwenden!

~ Wechselspannung



Schutzklasse II

Signalwörter

Signalwörter bezeichnen Gefährdungen bei Nichtbeachtung der dazugehörigen Hinweise.

WARNUNG – mittleres Risiko, kann schwere Verletzung oder Tod zur Folge haben

VORSICHT – niedriges Risiko, kann geringfügige oder mäßige Verletzung zur Folge haben

HINWEIS – kann Risiko von Sachschäden zur Folge haben

Weitere Erläuterungen

Legendennummern werden folgendermaßen dargestellt: (**1**)

30350_DE-EN_V1.indb 3 18.05.2026 11:10:23

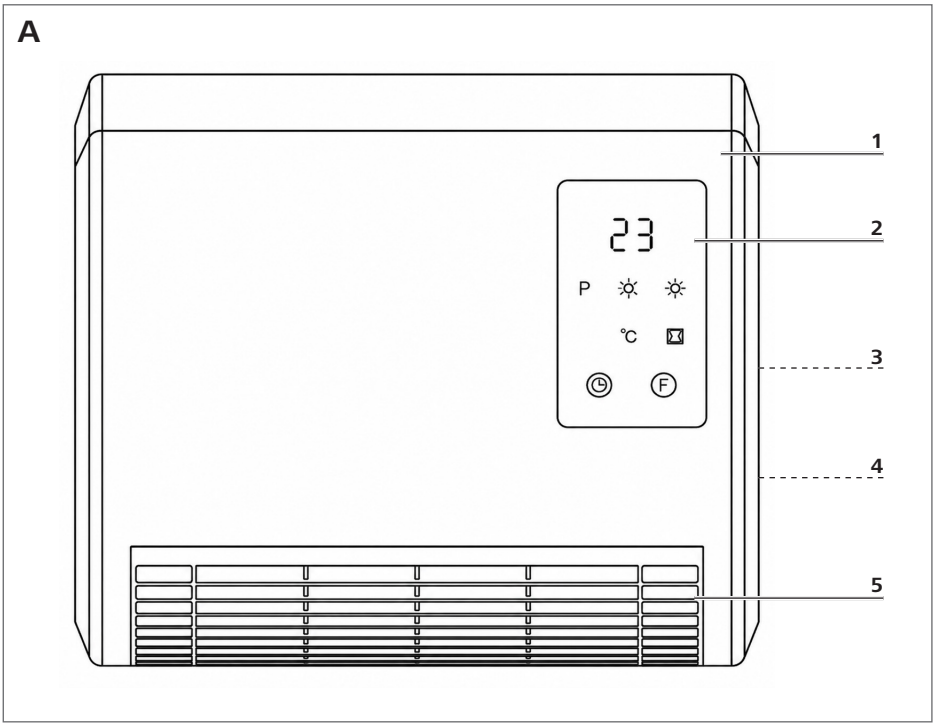

Beachten: Die Abbildungen können vom eigentlichen Gerät abweichen.

30350_DE-EN_V1.indb 4 18.05.2026 11:10:24

Liebe Kundin, lieber Kunde,

wir freuen uns, dass du dich für diesen **Badezimmer-Heizlüfter** entschieden hast. Solltest du Fragen zum Gerät sowie zu Ersatz- und Zubehörteilen haben, kontaktiere den Kundenservice über unsere Website: **www.ds-group.de/kundenservice**

Informationen zur Gebrauchsanleitung

Lies vor dem ersten Gebrauch des Gerätes diese Gebrauchsanleitung sorgfältig durch und bewahre diese für spätere Fragen und weitere Nutzer auf. Sie ist ein Bestandteil des Gerätes. Hersteller und Importeur übernehmen keine Haftung, wenn die Angaben in dieser Gebrauchsanleitung nicht beachtet werden.

Lieferumfang

1 x Badezimmer-Heizlüfter

1 x Befestigungsmaterial
(2 x Schraube, 2 x Dübel)

1 x Fernbedienung
(inkl. 1 x Knopfzelle CR 2025)

1 x Gebrauchsanleitung

Den Lieferumfang auf Vollständigkeit und die Bestandteile auf Transportschäden überprüfen. Bei Schäden nicht verwenden, sondern den Kundenservice kontaktieren.

Eventuelle Folien, Aufkleber oder Transportschutz vom Gerät abnehmen. **Niemals das Typenschild und eventuelle Warnhinweise entfernen!**

Auf einen Blick

(Bild A)

1 Gehäuse mit innen liegenden Heizelementen
2 Display
3 Ein-/Aus-Schalter
4 Kaltluft-Einlass (Rückseite)
5 Warmluft-Auslass

(Bild B) – Display

6 P – Wochenprogramm
7 – Timer-Anzeige
8 – Timer aktivieren
9 (F) – Betriebsart wählen
10 °C – Temperatur-Modus
11 – Fenster-offen-Modus
12 – Heizstufe hoch / 2000 W
13 – Heizstufe niedrig / 1000 W
14 LED-Anzeige

(Bild C) – Fernbedienung

15 – Timer aktivieren
16 (—) – Wert verringern
17 – Fenster-offen-Modus aktivieren
18 (TIME /ON) – Einschaltzeit festlegen
19 (TIME /OFF) – Ausschaltzeit festlegen
20 (EDIT) – Zeitfenster wählen
21 (DAY) – Wochentag wählen
22 (P) – Wochenprogramm einstellen
23 (+) – Wert erhöhen
24 (OK) – Auswahl bestätigen
25 – Betriebsart wählen
26 (SET) – Einstellungen anpassen
27 – Ein-/Aus-Taste

30350_DE-EN_V1.indb 5 18.05.2026 11:10:24

Bestimmungsgemäßer Gebrauch

- Das Gerät ist zum zusätzlichen Heizen von Innenräumen geeignet.
- **Dieses Gerät ist nur für gut isolierte Räume oder für den gelegentlichen Gebrauch geeignet.**
- **Das Gerät ausschließlich nach der Wandmontage verwenden. Niemals als Standgerät betreiben oder an der Decke befestigen.**
- Das Gerät ist für den privaten Gebrauch, nicht für eine gewerbliche Nutzung bestimmt.
- Das Gerät nur für den angegebenen Zweck und nur wie in der Gebrauchsanleitung beschrieben nutzen. Jede weitere Verwendung gilt als bestimmungswidrig.
- Von der Gewährleistung ausgeschlossen sind alle Mängel, die durch unsachgemäße Behandlung, Beschädigung oder Reparaturversuche entstehen. Dies gilt auch für den normalen Verschleiß.

Sicherheitshinweise

WARNUNG: Alle Sicherheitshinweise, Anweisungen, Bebilderungen und technischen Daten, mit denen dieses Gerät versehen ist, beachten. Versäumnisse bei der Einhaltung der Sicherheitshinweise und Anweisungen können elektrischen Schlag, Brand und / oder Verletzungen verursachen.



VORSICHT – Einige Teile des Gerätes können sehr heiß werden und Verbrennungen verursachen. Besondere Vorsicht ist geboten, wenn Kinder und schutzbedürftige Personen anwesend sind.



WARNUNG: Um eine Überhitzung des Heizgerätes zu vermeiden, darf es nicht abgedeckt werden. Es besteht Brandgefahr.

- **Kinder** jünger als 3 Jahre sind fernzuhalten, es sei denn, sie werden ständig überwacht.
- **Kinder** ab 3 Jahren und jünger als 8 Jahre dürfen das Gerät nur ein- und ausschalten, wenn sie beaufsichtigt oder bezüglich des sicheren Gebrauchs des Gerätes unterwiesen wurden und die daraus resultierenden Gefahren verstanden haben, vorausgesetzt, dass das Gerät in seiner normalen Gebrauchslage platziert oder installiert ist.

30350_DE-EN_V1.indb 6 18.05.2026 11:10:25

- **Kinder** ab 3 Jahren und jünger als 8 Jahre dürfen nicht den Stecker in die Steckdose stecken, das Gerät nicht regulieren, das Gerät nicht reinigen und/oder nicht die **Wartung durch den Benutzer** durchführen.
- Dieses Gerät kann von **Kindern** ab 8 Jahren sowie von Personen mit reduzierten physischen, sensorischen oder mentalen Fähigkeiten oder Mangel an Erfahrung und/oder Wissen benutzt werden, wenn sie beaufsichtigt oder bezüglich des sicheren Gebrauchs des Gerätes unterwiesen wurden und die daraus resultierenden Gefahren verstanden haben.
- **Kinder** dürfen **nicht** mit dem Gerät spielen.
- Reinigung und **Benutzer-Wartung** dürfen **nicht** von **Kindern** ohne Beaufsichtigung durchgeführt werden, es sei denn sie sind älter als 8 Jahre und werden beaufsichtigt.
- **WARNHINWEIS:** Das Heizgerät darf nicht in kleinen Räumen benutzt werden, die von Personen bewohnt werden, die nicht selbstständig den Raum verlassen können, es sei denn, eine ständige Beaufsichtigung ist sichergestellt.
- **WARNHINWEIS:** Um die Brandgefahr zu mindern, sind Textilien, Vorhänge und alle brennbaren Stoffe mindestens 1 m vom Luftaustritt fernzuhalten.
- Dieses Heizgerät nicht in unmittelbarer Nähe einer Badewanne, einer Dusche oder eines Schwimmbeckens benutzen.
- Dieses Heizgerät nicht benutzen, wenn es zuvor fallen gelassen wurde.
- Dieses Heizgerät nicht benutzen, wenn es sichtbare Anzeichen von Beschädigungen aufweist.
- Dieses Heizgerät (nur) an einer Wand befestigt benutzen.
- Das Gerät darf nicht unmittelbar unterhalb einer Wandsteckdose aufgestellt werden.
- Dieses Heizgerät nicht mit einem Programmschalter, einem Zeitschalter, einem separaten Fernwirksystem oder irgendeiner anderen Einrichtung verwenden, die das Heizgerät automatisch einschaltet, da Brandgefahr besteht, wenn das Heizgerät abgedeckt oder falsch aufgestellt wird.
- Das Heizgerät ist mindestens 1,8 m über dem Boden anzubringen.

30350_DE-EN_V1.indb 7 18.05.2026 11:10:25

- Das Heizgerät ist so anzubringen, dass Schalter und andere Regler nicht von einer sich in der Badewanne oder unter der Dusche befindlichen Person berührt werden können.
- Die Lampen in der Anzeige sind nicht austauschbar.
- Unbedingt die Reinigungshinweise im Kapitel „Reinigung und Aufbewahrung“ beachten.
- Das Gerät ist bei nicht vorhandener Aufsicht, bei Nichtbenutzung und vor dem Reinigen stets vom Netz zu trennen.
- Keine Veränderungen am Gerät vornehmen. Wenn die **Netzanschlussleitung** dieses Gerätes beschädigt wird, muss sie durch den Hersteller, Kundenservice oder eine Fachwerkstatt ersetzt repariert werden, um Gefährdungen zu vermeiden.



WARNUNG – Stromschlaggefahr

- Es darf keine Flüssigkeit in das Gerät eindringen. Niemals ins Wasser tauchen und sicherstellen, dass es nicht ins Wasser fallen oder nass werden kann.
- Sollte das Gerät ins Wasser fallen, sofort den Netzstecker aus der Steckdose ziehen. **Erst danach** das Gerät aus dem Wasser herausholen. Niemals versuchen, es aus dem Wasser zu ziehen, während es an das Stromnetz angeschlossen ist!
- Das Gerät und die Anschlussleitung niemals mit feuchten Händen berühren, wenn das Gerät an das Stromnetz angeschlossen ist.
- Das Gerät nicht verwenden, wenn es eine Fehlfunktion hatte oder ins Wasser gefallen ist. Vor erneuter Inbetriebnahme in einer Fachwerkstatt überprüfen lassen.



WARNUNG – Verletzungsgefahr

- Kinder beaufsichtigen, um sicherzustellen, dass sie sich nicht am Gerät verbrennen.
- Die Anschlussleitung so verlegen, dass sie keine Stolpergefahr darstellt.



WARNUNG – Brandgefahr

- Das Gerät nur benutzen, wenn es ordnungsgemäß an der Wand montiert ist. Niemals auf den Boden oder andere Untergründe legen! Die Hitze könnte einen Materialschaden oder einen Brand verursachen.
- Nichts in die Öffnungen des Gerätes stecken und sicherstellen, dass diese stets frei und sauber sind. Es könnte ansonsten überhitzen und beschädigt werden.
- Das Gerät nicht zusammen mit anderen Verbrauchern (mit hoher Wattleistung) an eine Mehrfachsteckdose anschließen, um eine Überlastung und ggf. einen Kurzschluss (Brand) zu vermeiden.
- Das Gerät nicht mit Kabeltrommeln oder Verlängerungskabeln, die länger als 3 m sind, benutzen. Kabeltrommeln und Verlängerungskabel vollständig abwickeln.
- Im Brandfall: Nicht mit Wasser löschen! Flammen z. B. mit einer Löschdecke ersticken.

30350_DE-EN_V1.indb 8 18.05.2026 11:10:25

HINWEIS – Risiko von Material- und Sachschäden

- Das Gerät nur an eine Steckdose anschließen, die mit den technischen Daten des Gerätes übereinstimmt. Die Steckdose muss auch nach dem Anschließen gut zugänglich sein, damit die Netzverbindung schnell getrennt werden kann.
- Die Anschlussleitung so verlegen, dass sie nicht gequetscht, geknickt oder über scharfe Kanten gelegt wird und nicht mit heißen Flächen in Berührung kommt.
- Das Gerät vor anderen Wärmequellen, Feuer, Minustemperaturen, lang anhaltender Feuchtigkeit, Nässe und Stößen schützen.
- Bei einem Stromausfall den Ein-/Aus-Schalter auf die Position **0** stellen.

Wandmontage

Beachten!

- Das Gerät darf nur in einer Zone montiert werden, die außerhalb der unmittelbaren Nähe von Badewanne oder Dusche (**mindestens 60 cm Abstand**) liegt und nur an Stellen, an denen kein direkter Wasserkontakt möglich ist. Zusätzlich muss das Gerät **mindestens 1,8 m über dem Boden** angebracht werden.
- Ausschließlich geeignetes Befestigungsmaterial verwenden. Bei Unsicherheit, ob das mitgelieferte Befestigungsmaterial für die Wand geeignet ist, im Fachhandel beraten lassen.
- Vor dem Bohren sicherstellen, dass hinter der beabsichtigten Bohrstelle keine Rohre oder Stromleitungen verlaufen.

1. Geeignete Position für die Montage des Heizlüfters festlegen.
2. Zwei Löcher in die Wand bohren:
   - Bohrdurchmesser: 8 mm
   - Lochabstand: 187 mm
3. Die Dübel in die Bohrlöcher einsetzen.
4. Die Schrauben eindrehen und festziehen. **Hinweis:** Schrauben nicht vollständig in die Dübel eindrehen. Ein Überstand von **ca. 10 mm** muss erhalten bleiben.
5. Heizlüfter an der Wand montieren:
   - Die Öffnungen auf der Geräterückseite auf die Schrauben ausrichten
   - Das Gerät gegen die Wand drücken und anschließend nach unten schieben, bis es sicher sitzt.

Batterie einlegen / wechseln

Beachten!

- Vor dem ersten Gebrauch den Isolierstreifen aus dem Batteriefach der Fernbedienung herausziehen.

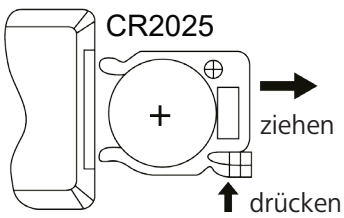

1. Das Batteriefach befindet sich auf der schmalen Seite der Fernbedienung. Wie abgebildet herausziehen.
2. Die verbrauchte Batterie entnehmen und eine neue 3 V-Batterie des Typs CR 2025 einlegen. Der Pluspol muss nach oben zeigen.
3. Das Batteriefach wieder in die Fernbedienung schieben. Es muss einrasten.

Die Batterie bei nachlassender Leistung ersetzen.

30350_DE-EN_V1.indb 9 18.05.2026 11:10:25

Benutzung

Beachten!

- Das Gerät und die Anschlussleitung vor jeder Inbetriebnahme auf Beschädigungen überprüfen. Das Gerät nur benutzen, wenn es unbeschädigt und funktionsfähig ist.

1. Die Anschlussleitung vollständig auseinanderwickeln und den Netzstecker in eine Steckdose stecken.
2. Den Ein-/Aus-Schalter (**3**) auf die Position **I** stellen. Das Display (**2**) schaltet sich ein. Sobald die LED-Anzeige (**14**) S anzeigt, befindet sich das Gerät im Standby-Modus.
3. Die gewünschte Funktion wählen (siehe Kapitel „Funktionen").
4. Um das Gerät auszuschalten, den Ein-/Aus-Schalter auf die Position **0** stellen.
5. Bei Bedarf das Gerät reinigen (siehe Kapitel „Reinigung und Aufbewahrung").

Funktionen

Display

Betriebsart wählen

1. Die Taste Ⓕ (**9**) berühren, um die gewünschte Betriebsart zu wählen:
   - ○ -- Gebläsebetrieb ohne Heizstufe
   - ○ ☀ Heizstufe niedrig / 1000 W
   - ○ ☀ Heizstufe hoch / 2000 W
2. Die Taste Ⓕ erneut berühren, um in den Standby-Modus zu schalten.

Beim Wechsel in den Standby-Modus läuft das Gebläse noch ca. 30 Sekunden nach.

Timer aktivieren

- Die Taste ⏲ (**8**) berühren, um eine Zeit von 1 bis 12 Stunden einzustellen.
  Im Standby-Modus:
  Das Gerät wird nach der eingestellten Zeit automatisch eingeschaltet.
  - ○ Die LED-Anzeige (**14**) zeigt die eingestellte Zeit an.
  - ○ Die Anzeige ◷ (**7**) leuchtet, wenn der Timer aktiviert ist.

  Im Betrieb:
  Das Gerät wird nach der eingestellten Zeit automatisch in den Standby-Modus geschaltet.
  - ○ Die LED-Anzeige (**14**) blinkt fünfmal und zeigt die eingestellte Zeit an. Anschließend wird dauerhaft -- angezeigt.
  - ○ Die Anzeige ◷ (**7**) leuchtet, wenn der Timer aktiviert ist.

Wenn keine Temperatur ausgewählt ist, beträgt die voreingestellte Temperatur 23 °C.

Fernbedienung

Uhrzeit / Wochentag einstellen

Die Einstellung ist erforderlich, um das Wochenprogramm einzustellen.

- Die Taste SET (**26**) drücken, um **vor dem Starten** des Gerätes die Uhrzeit einzustellen von:
  - ○ Stunden – mit den Tasten + (**23**) und − (**16**) einstellen (00 bis 23) und mit SET bestätigen.
  - ○ Minuten – mit den Tasten + und − einstellen (00 bis 59) und mit SET bestätigen.
  - ○ Wochentag – mit den Tasten + und − einstellen (d1 bis d7) und mit OK (**24**) bestätigen.

Nach einem Stromausfall oder dem Ausschalten über den Ein-/Aus-Schalter (**3**) auf die Position **0** müssen Uhrzeit und Wochentag erneut eingestellt werden.

30350_DE-EN_V1.indb 10 18.05.2026 11:10:26

Starten

- Die Taste ⏻ (**27**) drücken, um das Gerät aus dem Standby-Modus zu starten.
  - Das Gerät startet mit den zuletzt gewählten Einstellungen.

Betriebsart wählen

- Mit der Taste ıll (**25**) die gewünschte Betriebsart wählen (siehe Abschnitt „Display – Betriebsart wählen“).

Temperatur einstellen

1. Die Tasten + (**23**) und − (**16**) drücken, um die gewünschte Solltemperatur (10 °C bis 49 °C) einzustellen.
2. Die Taste OK (**24**) drücken oder einige Sekunden warten um den eingestellten Wert zu speichern.
   - Die Anzeige ℃ (**10**) leuchtet, wenn der Temperatur-Modus aktiviert ist.
3. Die Taste ıll (**25**) drücken, um den Temperatur-Modus zu deaktivieren.

Sobald die Raumtemperatur die eingestellte Solltemperatur erreicht, schalten sich Lüfter und Heizelemente aus. Sinkt die Raumtemperatur, schalten sie sich automatisch wieder ein.

Timer aktivieren

- Mit der Taste ◷ (**15**) eine Zeit von 1 bis 12 Stunden einstellen (siehe Abschnitt „Display – Timer aktivieren“).

Wochenprogramm einstellen

Hinweis: Die aktuelle Uhrzeit muss eingestellt sein!

Für denselben Tag können bis zu 6 Zeitfenster (P1 - P6) eingestellt werden.Für weitere Wochentage die Schritte wiederholen.

1. Die Taste P (**22**) drücken, um den Programmiermodus zu öffnen.
2. Die Taste DAY (**21**) drücken, um den gewünschten Wochentag auszuwählen (d1 – d7).
3. Die Taste EDIT (**20**) drücken, um ein Zeitfenster auswählen (P1 – P6).
4. Die Taste TIME /ON (**18**) drücken, um die Einschaltzeit festzulegen (00 – 24 Uhr).
5. Die Taste TIME /OFF (**19**) drücken, um die Ausschaltzeit festzulegen (00 – 24 Uhr).
   - Die Ausschaltzeit muss **nach** der Einschaltzeit liegen.
6. Die Tasten + (**23**) und − (**16**) drücken, um die gewünschte Solltemperatur (10 °C bis 49 °C) einzustellen.
7. Mit der Taste OK (**24**) bestätigen.
   - Die Anzeige P (**6**) leuchtet, wenn das Wochenprogramm aktiviert ist.

Fenster-offen-Modus

Der Fenster-offen-Modus erkennt einen schnellen Temperaturabfall und schaltet das Gerät automatisch in den Standby-Modus.

Das Gerät muss anschließend manuell wieder eingeschaltet werden.

Die Funktion ist aktiv, wenn das Gerät in Betrieb ist. Im Wochenprogramm wirkt sie nur während der eingestellten Heizzeiten.

1. Die Taste ⊠ (**17**) drücken, um den Fenster-offen-Modus zu aktivieren.
2. Die Tasten + (**23**) und − (**16**) drücken, um die gewünschte Solltemperatur (10 °C bis 49 °C) einzustellen.
   - Die Anzeige ⊠ (**11**) leuchtet, wenn der Fenster-offen-Modus aktiviert ist.
3. Die Taste ⊠ erneut drücken, um den Fenster-offen-Modus zu deaktivieren.
   - Die Anzeige ⊠ erlischt.
   - Das Gerät kehrt zum vorherigen Betriebsmodus zurück.

Stoppen

- Die Taste ⏻ (**27**) erneut drücken, um in den Standby-Modus zu schalten.

30350_DE-EN_V1.indb 11 18.05.2026 11:10:27

Reinigung und Aufbewahrung

Beachten!

- Zum Reinigen keine scharfen oder scheuernden Reinigungsmittel oder Reinigungspads verwenden. Diese können die Oberflächen beschädigen.

- Vor dem Reinigen sicherstellen, dass das Gerät vom Stromnetz getrennt und abgekühlt ist.
- Bei Bedarf abstauben oder ggf. mit einem feuchten Tuch abwischen. **Nicht in Wasser tauchen!** Anschließend mit einem trockenen Tuch nachwischen. Das Gerät muss vor der Benutzung vollständig trocken sein.
- Bei Nichtgebrauch das Gerät vor Staub geschützt an einem sauberen, trockenen, für Kinder und Tiere unzugänglichen Ort aufbewahren.

Technische Daten

Artikelnummer:	30350
Modellnummer:	TG200-IP3L
Spannungsversorgung:	220–240 V ~ 50 Hz
Leistung:	1800–2000 W
Temperaturbereich:	10–49 °C
Schutzklasse:	II
Schutzart:	IP22
Fernbedienung:	3 V ⎓ Knopfzelle, Typ CR 2025
ID Gebrauchsanleitung:	Z 30350 M DS V1 0526 fd

30350_DE-EN_V1.indb 12 18.05.2026 11:10:28

Entsorgung



Das Verpackungsmaterial umweltgerecht entsorgen und der Wertstoffsammlung zuführen.



Das nebenstehende Symbol (durchgestrichene Mülltonne mit Unterstrich) bedeutet, dass Altgeräte nicht in den Hausmüll, sondern in spezielle Sammel- und Rückgabesysteme gehören.

Besitzer von Altgeräten haben Altbatterien und Altakkumulatoren, die nicht vom Altgerät umschlossen sind und zerstörungsfrei entnommen werden können, aus dem Altgerät zu entnehmen und separat zu entsorgen (siehe auch Abschnitt zur Batterieentsorgung).

Besitzer von Altgeräten aus privaten Haushalten können diese bei den Sammelstellen der öffentlich-rechtlichen Entsorgungsträger oder bei den von Herstellern und Vertreibern im Sinne des ElektroG eingerichteten Rücknahmestellen unentgeltlich abgeben, damit sie einer umweltschonenden Entsorgung sowie einer Wiedergewinnung von wertvollen Rohstoffen zugeführt werden können. Bei einer unsachgemäßen Entsorgung können giftige Inhaltsstoffe in die Umwelt gelangen, die gesundheitsschädigende Wirkungen auf Menschen, Tiere und Pflanzen haben. Rücknahmepflichtig sind auch Geschäfte, die Elektro- und Elektronikgeräte auf dem Markt bereitstellen.



Batterien und Akkus dürfen nicht zusammen mit dem Hausmüll entsorgt werden. Verbraucher sind gesetzlich dazu verpflichtet, Batterien und Akkus einer getrennten Sammlung zuzuführen.

Batterien und Akkus können unentgeltlich bei einer Sammelstelle der Gemeinde/ des Stadtteils oder im Handel abgegeben werden, damit sie einer umweltschonenden Entsorgung sowie einer Wiedergewinnung von wertvollen Rohstoffen zugeführt werden können. Bei einer unsachgemäßen Entsorgung können giftige Inhaltsstoffe in die Umwelt gelangen, die gesundheitsschädigende Wirkungen auf Menschen, Tiere und Pflanzen haben.

Batterien und Akkus nur in entladenem Zustand abgeben. Wenn möglich wiederaufladbare Batterien anstelle von Einwegbatterien verwenden.

Bei lithiumhaltigen Batterien und Akkus vor der Entsorgung die Pole abkleben, um einen Kurzschluss zu vermeiden. Ein Kurzschluss kann zu einem Brand oder einer Explosion führen.

Die Abfallvermeidung leistet einen noch wertvolleren Beitrag zum Umweltschutz. Sofern möglich, ist daher neben einer weiteren eigenen Nutzung oder Reparatur auch die Abgabe an Zweitnutzer eine ökologisch wertvolle Alternative zur Entsorgung.

Alle Rechte vorbehalten.

30350_DE-EN_V1.indb 13 18.05.2026 11:10:28

List of Contents

Symbols 14
Signal Words 14
Further Explanations 14
Items Supplied 16
At a Glance 16
Intended Use 17
Safety Notices 17
Wall Mounting 19
Inserting / Replacing the Battery 20
Use 20
Functions 20
Cleaning and Storage 22
Technical Data 22
Disposal 23

Important notices! Please keep for reference!

Symbols

	Danger symbols: These symbols indicate possible dangers. Read the associated safety notices carefully and follow them.
	Supplementary information
	Read operating instructions before use!
	CAUTION: hot surfaces!
	Do not cover the device whilst it is in operation!
	For indoor use only!
~	Alternating current
	Protection class II

Signal Words

Signal Words indicate hazards if the associated notices are not followed.

WARNING – medium risk, may result in serious injury or death

CAUTION – low risk, may result in minor or moderate injury

NOTICE – may result in risk of damage to material

Further Explanations

Key numbers are shown as follows: (**1**)

30350_DE-EN_V1.indb 14 18.05.2026 11:10:28

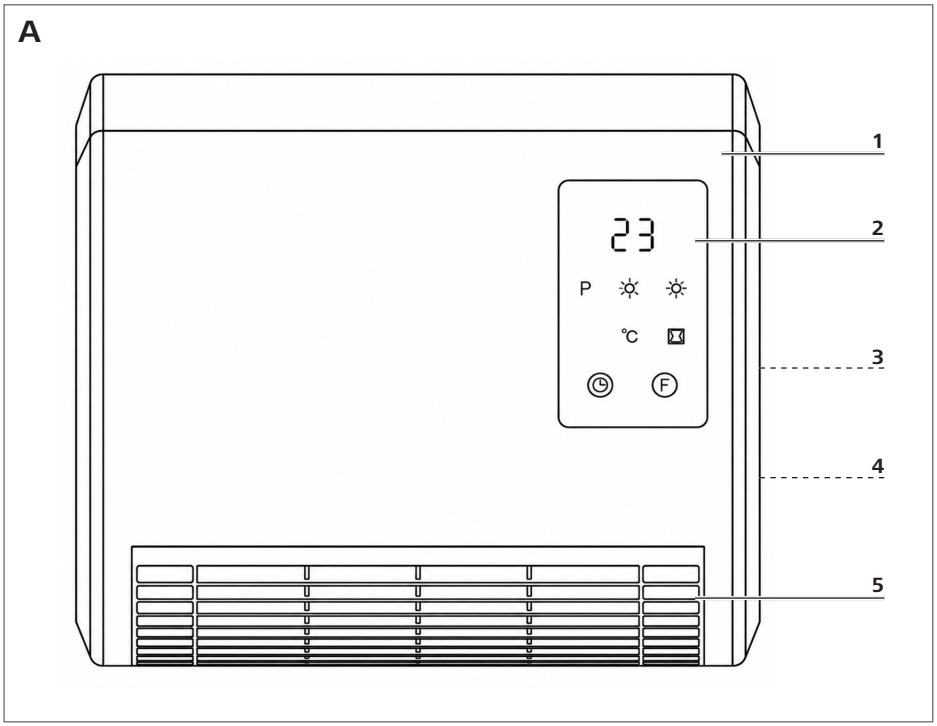

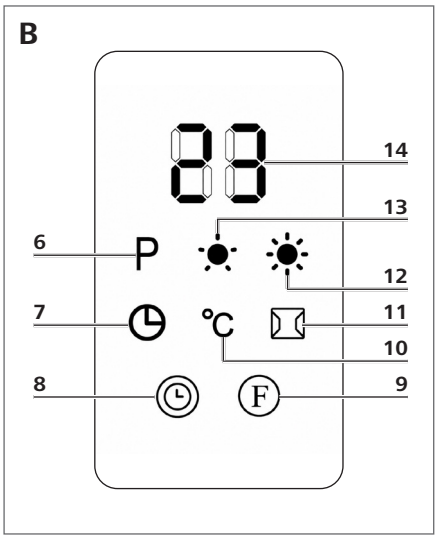

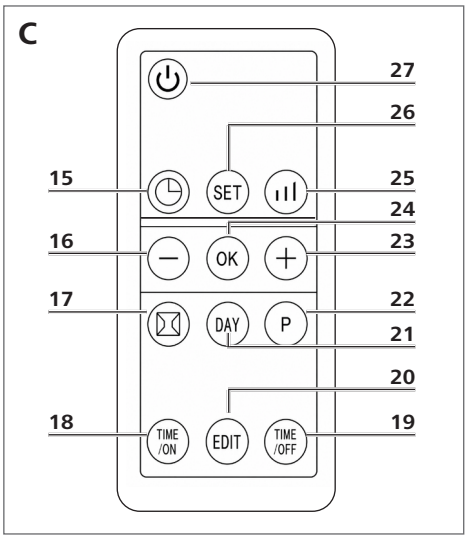

Please note: The illustrations may vary slightly from the real device

30350_DE-EN_V1.indb 15 18.05.2026 11:10:29

Dear Customer,

We are delighted that you have chosen this **bathroom fan heater**. If you have any questions about the product and about spare parts/accessories, please contact the customer service department via our website: **www.ds-group.de/kundenservice**

Information about the operating instructions

Before using the device for the first time, please read through these operating instructions carefully and keep them for future reference and other users. They form an integral part of the device. The manufacturer and importer do not accept any liability if the information in these operating instructions is not complied with.

Items Supplied

1 x Bathroom fan heater

1 x Mounting materials
(2 x screws, 2 x wall plugs)

1 x Remote control
(incl. 1 x CR 2025 button cell)

1 x Operating Instructions

Check the items supplied for completeness and the components for transport damage. If you find any damage, do not use the device but contact our customer service department.

Remove any possible films, stickers or transport protection from the device. **Never remove the rating plate and any possible warnings!**

At a Glance

(Picture A)

1 Housing with internal heating elements
2 Display
3 On/off switch
4 Cold air inlet (rear)
5 Hot air outlet

(Picture B) – Display

6 P – Weekly programme
7 – Timer display
8 – Activate timer
9 F – Select operating mode
10 °C – Temperature mode
11 – Window-open mode
12 – High heat setting / 2000 W
13 – Low heat setting / 1000 W
14 LED display

(Picture C) – Remote control

15 – Activate timer
16 – Decrease value
17 – Activate window-open mode
18 TIME /ON – Set switch-on time
19 TIME /OFF – Set switch-off time
20 EDIT – Select time slot
21 DAY – Select weekday
22 P – Set weekly programme
23 + – Increase value
24 OK – Confirm selection
25 – Select operating mode
26 SET – Adjust settings
27 – On/Off button

30350_DE-EN_V1.indb 16 18.05.2026 11:10:30

Intended Use

- The device is suitable for providing additional heating in indoor spaces.
- **This device is only suitable for well-insulated rooms or for occasional use.**
- **Use the device only after wall mounting. Never operate as a free-standing unit or mount on the ceiling.**
- The device is intended for domestic use only, not for commercial use.
- Use the device only for the specified purpose and only as described in the Operating Instructions. Any other use is considered improper.
- The warranty does not cover any defects resulting from improper handling, damage or attempted repairs. This also applies to normal wear and tear.

Safety Notices

WARNING: Observe all Safety Notices, guidelines, illustrations and technical data provided with this device. Failure to follow the Safety Notices may result in electric shock, fire and/or injury.



CAUTION – Some parts of the device may become very hot and cause burns. Particular caution must be taken when children and vulnerable persons are present.



WARNING: To prevent the heater from overheating, do not cover it. There is a risk of fire.

- **Children** under the age of 3 must be kept away unless they are under constant supervision.
- **Children** aged 3 years and over but under 8 years may only switch the device on and off if they are supervised or have been instructed in the safe use of the device and have understood the resulting dangers, provided that the device is placed or installed in its normal position of use.
- **Children** aged 3 years and over but under 8 years must not plug the device into the mains, adjust the device, clean the device and/or carry out **user maintenance**.
- This device may be used by **children** aged 8 years and above, as well as by persons with reduced physical, sensory or mental capabilities or lack of experience and/or knowledge, provided they are

30350_DE-EN_V1.indb 17 18.05.2026 11:10:30

supervised or have been instructed in the safe use of the device and understand the resulting dangers.

- **Children** must **not** play with the device.
- Cleaning and **user maintenance** must **not** be carried out by **children** without supervision, unless they are over 8 years of age and are supervised.
- **WARNING:** The heater must not be used in small rooms occupied by people who are unable to leave the room unaided, unless constant supervision is ensured.
- **WARNING:** To reduce the risk of fire, keep textiles, curtains and all flammable materials at least 1 m away from the air outlet.
- Do not use this heater in the immediate vicinity of a bath, shower or swimming pool.
- Do not use this heater if it has been dropped.
- Do not use this heater if it shows visible signs of damage.
- Use this heater (only) when mounted on a wall.
- The device must not be installed directly below a wall socket.
- Do not use this heater with a programmable switch, a timer, a separate remote control system or any other device that switches the heater on automatically, as there is a risk of fire if the heater is covered or incorrectly positioned.
- The heater must be installed at least 1.8 m above the floor.
- The heater must be installed in such a way that the switch and other controls cannot be touched by a person in the bath or under the shower.
- The display lights are not replaceable.
- It is essential to follow the cleaning instructions in the ‘Cleaning and Storage’ section.
- The device must always be disconnected from the mains when left unattended, when not in use and before cleaning.
- Do not make any modifications to the device. If the **mains connection cable** of this device is damaged, it must be replaced or repaired by the manufacturer, Customer Service or a specialist workshop to avoid hazards.

30350_DE-EN_V1.indb 18 18.05.2026 11:10:30

WARNING – Risk of electric shock

- No liquid must be allowed to enter the device. Never immerse in water and ensure that it cannot fall into water or get wet.
- If the device falls into water, immediately unplug it from the mains socket. **Only then** should you remove the device from the water. Never attempt to pull it out of the water whilst it is connected to the mains!
- Never touch the device or the power cord with wet hands when the device is connected to the mains.
- Do not use the device if it has malfunctioned or has fallen into water. Have it checked by a specialist workshop before using it again.

WARNING – Risk of injury

- Supervise children to ensure they do not burn themselves on the device.
- Lay the connection cable so that it does not pose a tripping danger.

WARNING – Fire hazard

- Only use the device when it is properly mounted on the wall. Never place it on the floor or other surfaces! The heat could cause damage to materials or a fire.
- Do not insert anything into the openings of the device and ensure that they are always clear and clean. Otherwise, it could overheat and be damaged.
- Do not connect the device to a multi-socket socket together with other high-wattage devices to avoid overloading and, if necessary, a short circuit (fire).
- Do not use the device with cable reels or extension cables longer than 3 m. Unwind cable reels and extension cables completely.
- In the event of a fire: Do not extinguish with water! Smother flames, e.g. with a fire blanket.

NOTICE – Risk of Damage to Material and Property

- Only connect the device to a socket that complies with the device's technical specifications. The socket must remain easily accessible after connection so that the mains connection can be disconnected quickly.
- Route the power cord so that it is not pinched, kinked or laid over sharp edges, and does not come into contact with hot surfaces.
- Protect the device from other heat sources, fire, sub-zero temperatures, prolonged damp, wet conditions and impacts.
- In the event of a power cut, set the on/off switch to the **0** position.

Wall Mounting

Please Note!

- The device must only be installed in an area that is not in the immediate vicinity of a bath or shower (**at least 60 cm away**) and only in places where there is no possibility of direct contact with water. In addition, the device must be mounted **at least 1.8 m above the floor**.
- Use only suitable fixing materials. If you are unsure whether the fixing materials supplied are suitable for the wall, seek advice from a specialist retailer.
- Before drilling, ensure that there are no pipes or electrical cables behind the intended drilling point.

30350_DE-EN_V1.indb 19 18.05.2026 11:10:30

1. Determine a suitable position for installing the fan heater.
2. Drill two holes in the wall:
   - ○ Drill bit diameter: 8 mm
   - ○ Hole spacing: 187 mm
3. Insert the wall plugs into the drill holes.
4. Screw in the screws and tighten them. **NOTICE:** Do not screw the screws all the way into the dowels. They must protrude by **approx. 10 mm**.
5. Mounting the fan heater on the wall:
   - ○ Align the holes on the back of the unit with the screws
   - ○ Press the device against the wall and then push it downwards until it is securely in place.

Inserting / Replacing the Battery

Please Note!

- ■ Before first use, remove the insulating strip from the remote control's battery compartment.

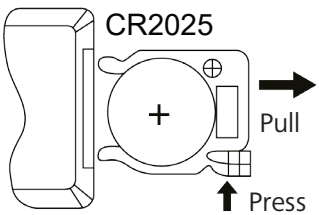

1. The battery compartment is located on the narrow side of the remote control. Pull it out as shown.
2. Remove the used battery and insert a new 3 V CR 2025 battery. The positive terminal must face upwards.
3. Push the battery compartment back into the remote control. It must click into place.

Replace the battery when the power starts to run low.

Use

Please Note!

- ■ Check the device and the power cord for damage before each use. Only use the device if it is undamaged and in working order.

1. Unwind the power cable completely and plug the mains plug into a socket.
2. Set the on/off switch (**3**) to position **I** . The display (**2**) will switch on. As soon as the LED display (**14**) shows 5, the device is in standby mode.
3. Select the desired function (see the "Functions" section).
4. To switch off the device, set the on/off switch to position **0** .
5. Clean the device if necessary (see the "Cleaning and Storage" section).

Functions

Display

Selecting the operating mode

1. Press the button Ⓕ (**9**) to select the desired operating mode:
   - ○ −− Fan mode without heating
   - ○ ☀ Low heat setting / 1000 W
   - ○ ☀ High heat setting / 2000 W
2. Press the button Ⓕ again to switch to standby mode.

When switching to standby mode, the fan continues to run for approx. 30 seconds.

Activate the timer

- Press the button ⏲ (**8**) to set a time of 1 to 12 hours.
  In standby mode: The device switches on automatically after the set time has elapsed.
  - ○ The LED display (**14**) shows the set time.
  - ○ The indicator ◷ (**7**) lights up when the timer is activated.

30350_DE-EN_V1.indb 20 18.05.2026 11:10:30

During operation: The device automatically switches to standby mode after the set time.

- ○ The LED display (**14**) flashes five times and shows the set time. Afterwards, `--` is displayed continuously.
- ○ The indicator ◷ (**7**) lights up when the timer is activated.

If no temperature has been selected, the default temperature is 23 °C.

Remote Control

Setting the time / day of the week

This setting is required to set the weekly programme.

- Press the button (SET) (**26**) to set the time **before starting the device**:
  - ○ Hours – using the buttons (+) (**23**) and (−) (**16**) (00 to 23) and confirm with the button (SET).
  - ○ Minutes – use the buttons (+) and (−) (00 to 59) and confirm with the button (SET).
  - ○ Weekday – use the buttons (+) and (−) (d1 to d7) and confirm with the button (OK) (**24**).

After a power cut or switching off via the on/off switch (**3**) to the position **0**, the time and day of the week must be set again.

Start

- Press the button (⏻) (**27**) to start the device from standby mode.
  - ○ The device starts up with the last settings selected.

Selecting the operating mode

- Use the button (ıll) (**25**) to select the desired operating mode (see section "Display – Selecting the operating mode").

Setting the temperature

1. Use the button (+) (**23**) and (−) (**16**) to set the desired setpoint temperature (10 °C to 49 °C).
2. Press the butoon (OK) (**24**) or wait a few seconds to save the set value.
   - ○ The indicator ℃ (**10**) lights up when the temperature mode is activated.
3. Press the button (ıll) (**25**) to deactivate temperature mode.

As soon as the room temperature reaches the set target temperature, the fan and heating elements switch off. If the room temperature drops, they switch on again automatically.

Activate the timer

- Use the button (◷) (**15**) to set a time of 1 to 12 hours (see section 'Display – Activate the timer').

Setting the weekly programme

NOTICE: The current time must be set!

Up to 6 time slots (P1 – P6) can be set for the same day. Repeat the steps for other days of the week.

1. Press the button (P) (**22**) to open the programming mode.
2. Press the button (DAY) (**21**) to select the desired day of the week (d1 – d7).
3. Press the button (EDIT) (**20**) to select a time slot (P1 – P6).
4. Press the button (TIME /ON) (**18**) to set the switch-on time (**00 – 24**).
5. Press the button (TIME /OFF) (**19**) to set the switch-off time (**00 – 24**).
   - ○ The switch-off time must be **later than** the switch-on time.
6. Press the buttons (+) (**23**) and (−) (**16**) to set the desired setpoint temperature (10 °C to 49 °C).
7. Confirm with the button (OK) (**24**).
   - ○ The indicator P (**6**) lights up when the weekly programme is activated.

30350_DE-EN_V1.indb 21 18.05.2026 11:10:31

Window-open mode

Window-open mode detects a rapid drop in temperature and automatically switches the device to standby mode.

The device must then be switched on again manually.

The function is active when the device is in operation. In the weekly programme, it only operates during the set heating times.

1. Press the button (**17**) to activate window-open mode.
2. Press the bttons (**23**) and (**16**) to set the desired setpoint temperature (10 °C to 49 °C).
   - The indicator (**11**) lights up when window-open mode is activated.
3. Press the button again to deactivate window-open mode.
   - The indicator goes out.
   - The device returns to the previous operating mode.

Stop

- Press the (**27**) again to switch to standby mode.

Cleaning and Storage

Please Note!

- Do not use any sharp or abrasive cleaning agents or scouring pads for cleaning. This can damage the surfaces.

- Before cleaning, ensure that the device is disconnected from the mains and has cooled down.
- If necessary, dust the unit or wipe it with a damp cloth. **Do not immerse in water!** Then wipe with a dry cloth. The device must be completely dry before use.
- When not in use, store the device in a clean, dry place protected from dust and out of reach of children and pets.

Technical Data

Article number:	30350
Model number:	TG200-IP3L
Power supply:	220–240 V ~ 50 Hz
Power:	1800–2000 W
Temperature range:	10–49 °C
Protection class:	II
Protection class:	IP22
Remote control:	3 V ⎓ Button cell, type CR 2025
ID User manual:	Z 30350 M DS V1 0526 fd

30350_DE-EN_V1.indb 22 18.05.2026 11:10:32

Disposal



Dispose of the packaging material in an environmentally friendly manner so that it can be recycled.



The adjacent symbol (crossed-out bin underlined) means that used devices should not be disposed of in the domestic waste, but should instead be taken to special collection and return systems.

Owners of used devices must remove from the used device any used batteries or rechargeable batteries which are not encapsulated by the used device and can be removed in a non-destructive way and dispose of them separately (see also the section on battery disposal).

Owners of used devices from private households can take them free of charge to the collection points of the public waste disposal authorities or the disposal points which are set up by manufacturers and distributors under the Electrical Equipment Act so that they can be disposed of in an environmentally friendly way and valuable raw materials can be recovered. If they are not disposed of properly, toxic ingredients may escape into the environment and cause harm to the health of humans, animals and plants. Businesses which market electrical and electronic devices are also obliged to take back used devices.



(Rechargeable) batteries must not be disposed of along with the household waste. Consumers are legally obliged to dispose of (rechargeable) batteries separately.

(Rechargeable) batteries can be handed in free of charge at a collection point of the local authority/district or in retailers so that they can be disposed of in an environmentally friendly way and valuable raw materials can be recovered. If they are not disposed of properly, toxic ingredients may escape into the environment and cause harm to the health of humans, animals and plants.

Only dispose of (rechargeable) batteries when they are discharged. If possible, use rechargeable batteries rather than single-use batteries.

In the case of (rechargeable) batteries containing lithium, tape over the poles before you dispose of them to prevent a short circuit. A short circuit may cause a fire or explosion.

Waste prevention makes an even more valuable contribution to protecting the environment. This means if possible, as well as continuing to use or repair, passing it on to another user also represents an ecologically beneficial alternative to disposal.

All rights reserved.

30350_DE-EN_V1.indb 23 18.05.2026 11:10:32

DE

DS Produkte GmbH
Stormarnring 14
22145 Stapelfeld, Deutschland

Kundenservice

Am Heisterbusch 1
19258 Gallin, Deutschland
kundenservice@dspro.de

EN

DS Produkte GmbH
Stormarnring 14
22145 Stapelfeld, Germany

Customer Service

Am Heisterbusch 1
19258 Gallin, Germany
kundenservice@dspro.de